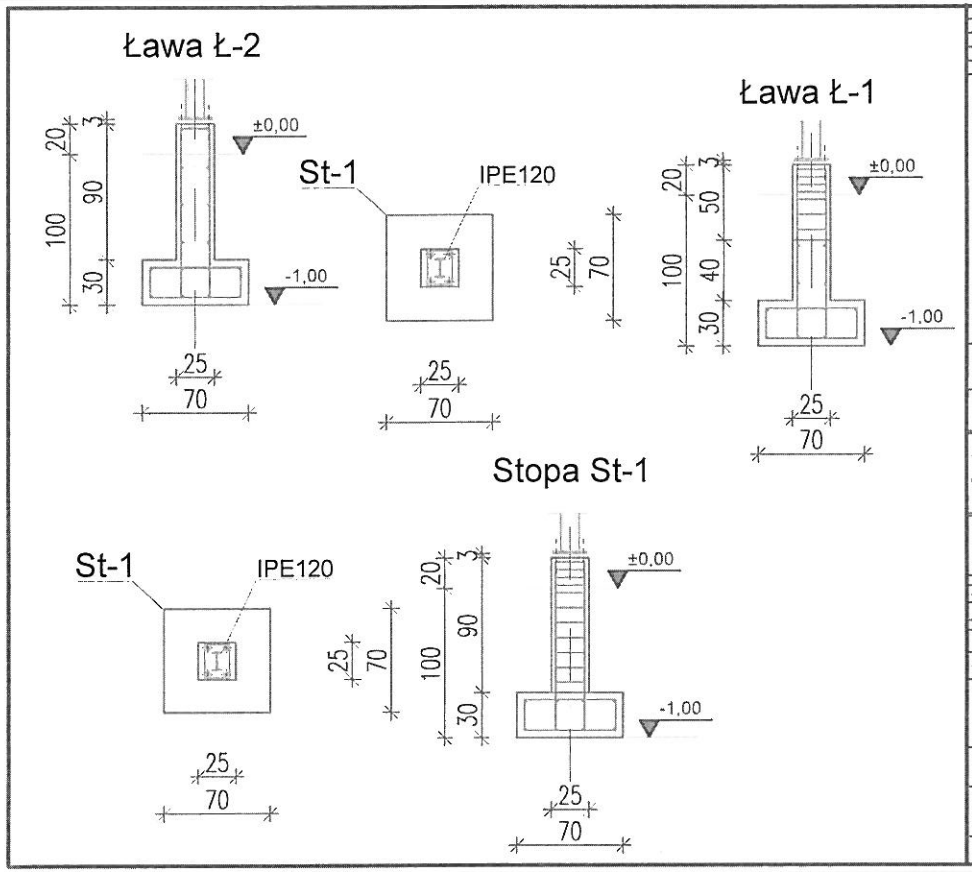

-	PROJEKT BUDOWLANY	02.2012

Uwagi :

1. Beton B30 W-6; otulina 5cm
2. Stal A-IIIN RB500W, A-0 StOS
3. Chudy beton B-7,5
4. Powierzchnie stykające się z gruntem posmarowac 1 x Bitizolem R i 2 x Bitizolem P
5. Fundamenty zasypac piaskiem zagęszczając warstwami 20 cm, do I=0,97
6. Ściany fundamentowe murowane z bloczków betonowych kl.15 ,na zaprawie cementowej M15.
7. Fundamenty będą posadowione na warstwie piasków.
8. Występowanie gruntów nie nośnych pod fundamentem jest nie dopuszczalne.
9. W razie natrafienia na grunty nasypowe lub torfy należy je wybrać i uzupełnić betonem B-7.5.
10. Wykopy fundamentowe muszą być odebrane przez uprawnionego geologa i potwierdzone wpisem do dziennika budowy.

TYTUŁ ZADANIA INWESTYCYJNEGO
HALA PRZEMYSŁOWA NA TERENIE INSTYTUTU TRANSPORTU SAMOCHODOWEGO

INWESTOR
Warszawa
ul. Jagiellońska 80

ARCHITEKT
P.P.U.H. "ROMAR" S.C.
[illegible] STANCLI
01-318 Warszawa
ul. Szobera 10

Usługi projektowe i wykonawstwo Bytom Konstrukt
ul. [illegible] 00-[illegible] Warszawa, tel. [illegible]

[illegible]	[illegible]	[illegible]
[illegible]	[illegible]	
[illegible]		
[illegible]	[illegible]	

RODZAJ OPRACOWANIA: PROJEKT BUDOWLANY	BRANŻA: KONSTRUKCJA

TYTUŁ RYSUNKU
PRZEKROJE PRZEZ FUNDAMENTY

SKALA: 1:20	
DATA: 02.2012	NR RYS.: KB-1A