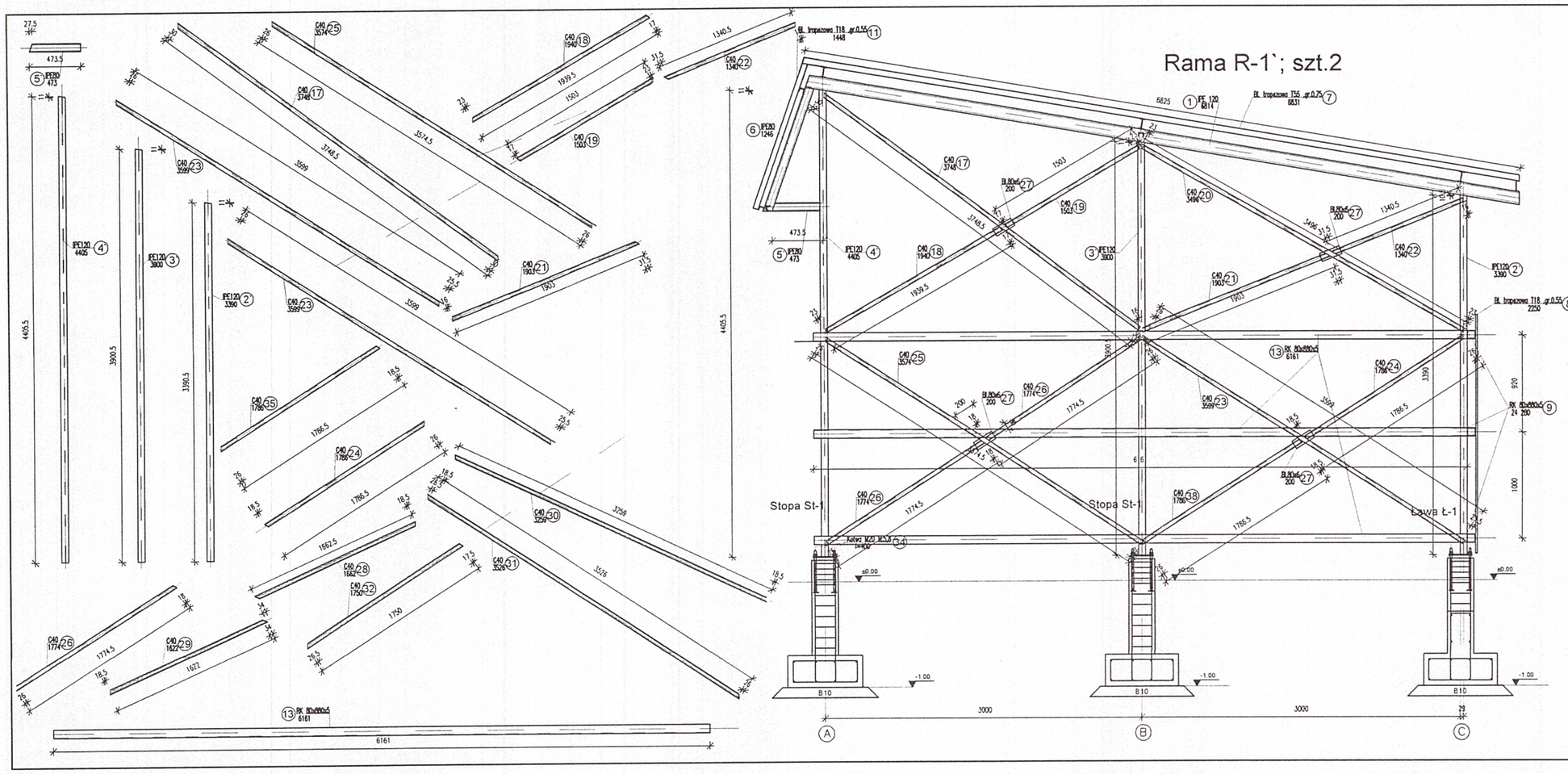

-	PROJEKT BUDOWLANY	02.2012

Uwagi :

1. Stal profilowa S235
2. Elektrody ER:1,46
3. Elementy stalowe oczyścić do 2 klasy czystości.
4. Zabezpieczyć anty korosyjnie farbą hlorokauczukową.

wpisem do dziennika budowy.

PRZEDMIOT OPRACOWANIA

HALA PRZEMYSŁOWA NA TERENIE INSTYTUTU TRANSPORTU SAMOCHODOWEGO

ADRES INWESTYCJI

Warszawa
ul. Jagiellońska 80

BIURA PROJEKTOWE KONSTRUKCJA

Usługi projektowe i ogólnobudowlane Sylwin Kamiński
ul. Wawrzyńca 10/18 03-791 Warszawa, tel. 602 264 942

PROJEKTANT	UPR. BUD.	PODPIS
mgr inż. Sylwin Kamiński	Wa 125/94	
mgr inż. Damian Siwek		
SPRAWDZIŁ		
mgr inż. Jan Teksdorf	MAZ/0381/POOK/09	
FAZA OPRACOWANIA: PROJEKT BUDOWLANY	BRANŻA: KONSTRUKCJA	

TYTUŁ RYSUNKU

Tężnik w osi "A"

SKALA 1:25	
DATA 02.2012	RYS. NR KB-7

MODELE, PLANY, KOSTORY, ZAPISY, DANE, OBLICZENIA, RYSUNKI, NIE MOŻE BYĆ REPRODUKOWANE, PRZEKAZYWANE, ANI PRZEDAWANE BEZ PISEMNEJ ZGODY WYŁĄCZNIE WYŁĄCZNEGO PISEMNEJ ZGODY WYŁĄCZNEGO AUTORA ORAZ ZGODNIE Z UST. W DN 24 PKT 93 UR DN 02 ROK